人工嘴 AM 560

版本号: 1.1_20221013_CN

AM 560 人工嘴用于精确模拟人嘴部附近声场的声源，适用于狭小空间内测量待测物的频响，失真等声学参数指标测试；

AM 560 拥有较高灵敏度及宽频带换能效率，在 2.5cm MRP 距离，94dB 声压级的工作情况下，300Hz~500Hz 的失真能小于 1.2%，500~20kHz 的失真小于 0.5%。

配合美格信 PM 0043 前置放大功放器，适用于消费类产品的量产测试。

产品特点

- 体积小，换能效率高
- 300Hz 以上失真低，高稳定性

规格

失真	300Hz – 500Hz　出厂标准 THD < 1.2% 500Hz – 20kHz：出厂标准 THD < 0.5% （94dB SPL, 25mmMRP 处）
频响曲线	经补偿后输出声压 94dB ± 0.1dB（100Hz - 20kHz）
阻抗	4 ohm
连续最大功率	6W
出声孔径	Ø20mm
直径	Ø64mm
高度	65mm
净重	2760g
接口	BNC

测试曲线

补偿后 94dB 典型声压频响曲线（25mm MRP）

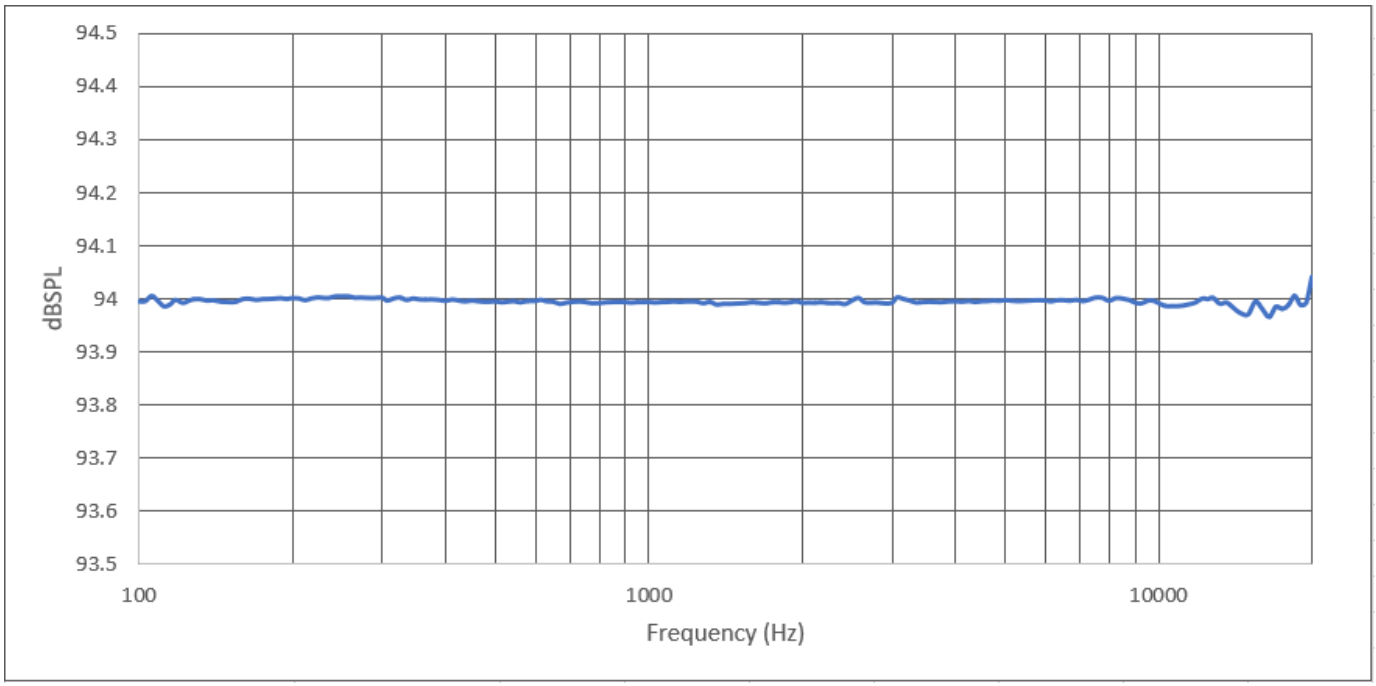

补偿后 94dB 典型失真曲线（25mm MRP）

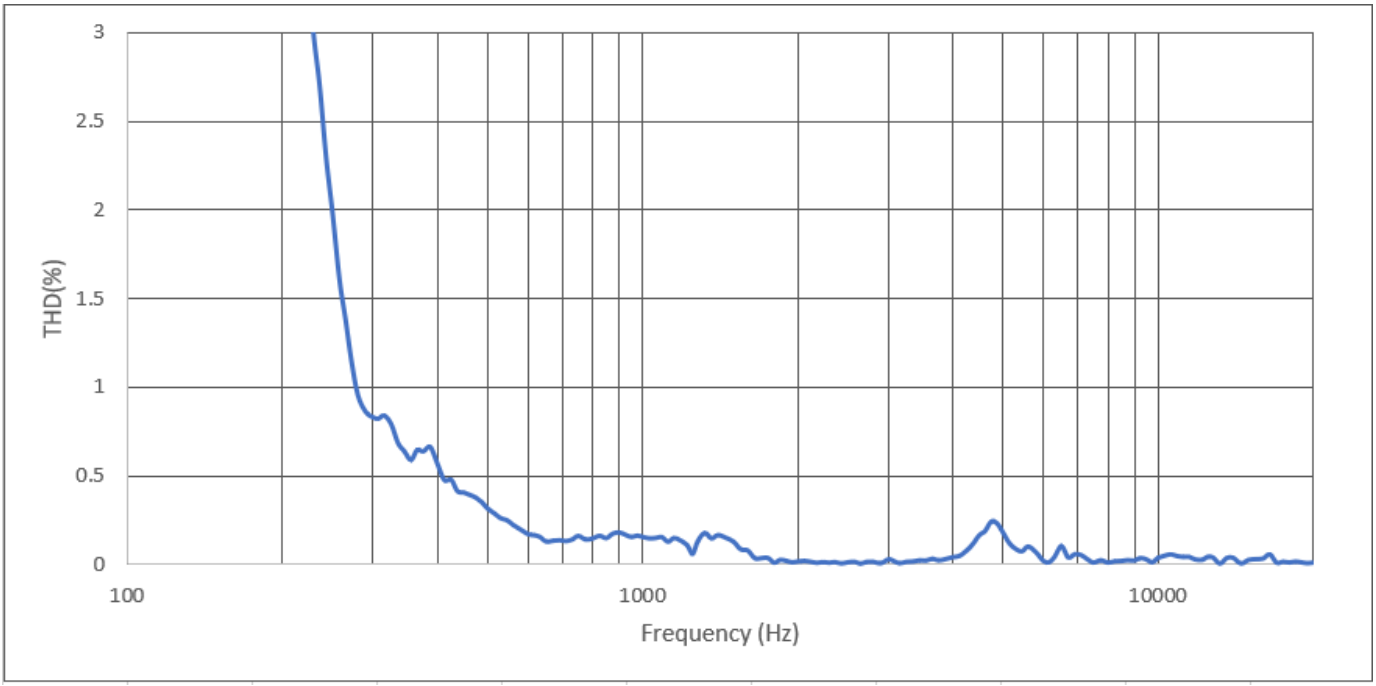

外观尺寸

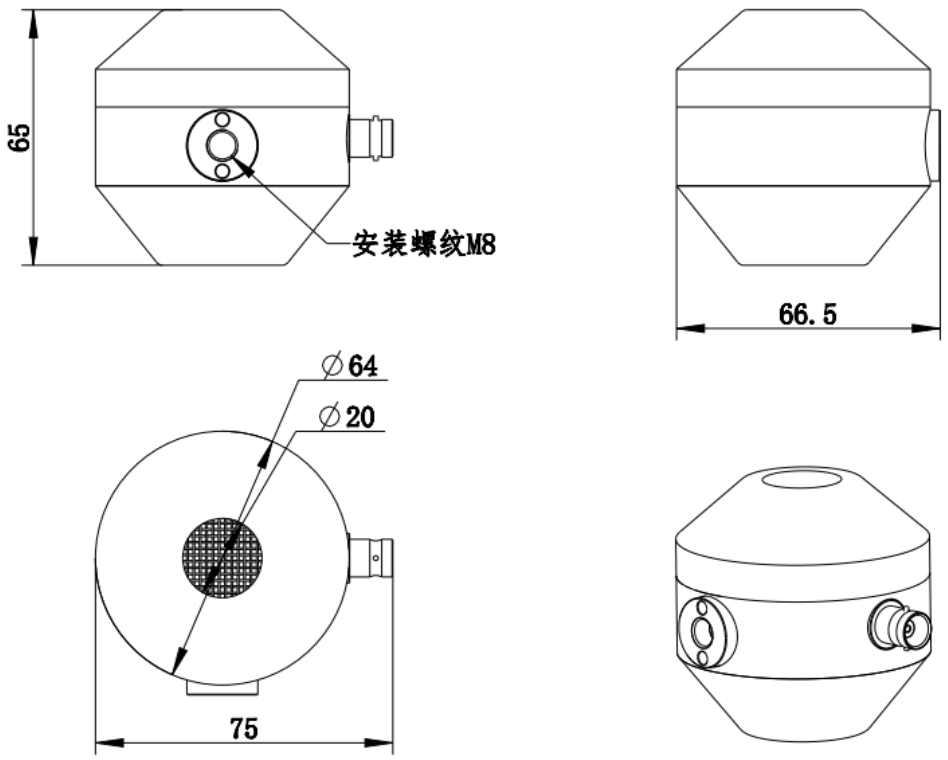

若产品指标更新，恕不另行通知。

www.megasig.com

深圳市美格信测控技术有限公司

电话：0755-8950.8393
传真：0755-8950.8392
销售邮箱：sale@megasig.com
技术支持：support@megasig.com
地址：中国.深圳.光明.红星创智广场 1 栋 2 单元 1002 室